Photos au flash - NIKON

Déclenchement à distance :

Cas de figures à couvrir pour les environnements Nikon, Canon et "autres"

1. *Déclenchement d'un flash Cobra de la marque de l'appareil avec ou sans le flash intégré de l'appareil,*
2. *Déclenchement d'un flash Cobra de la marque de l'appareil avec un déclencheur radio "générique"*
3. *Déclenchement d'un flash Cobra "générique" avec un déclencheur radio "générique"*

Environnement NIKON

Equipement de référence pour les modes opératoires décrits :

- *Appareil photo :* *NIKON D500 (pas de flash intégré)*
- *Flash :* *NIKON SB700*
- *Déclencheur générique :* *YONGNUO YN622N TX – YN622n II*
- *Flash générique :* *----------*

Mode opératoire déclenchement N#1

- Placer le flash sur le sabot de l'appareil
- Mettre sous tension le flash
- Si un déflecteur ou filtre est placé devant le flash, la focale ne s'affiche pas

Mode opératoire déclenchement N#2

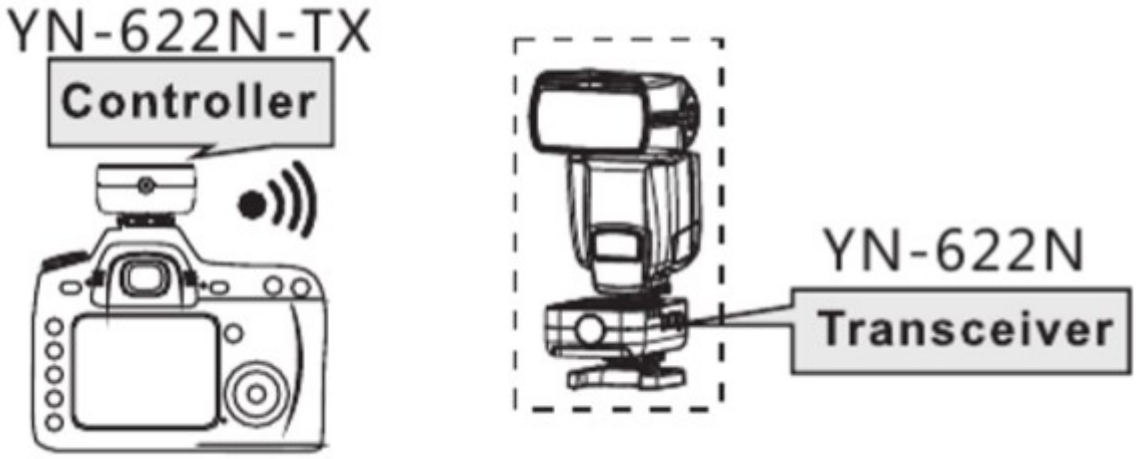

Le flash, connecté au récepteur peut être positionné dans les 100m auto de l'appareil.

N'oublions pas que des réglages standards permettent en général de faire une bonne photo, mais un "petit quelque-chose de plus" est souvent nécessaire pour réussir une très belle photo.

Il est sur mode ‘AUTO’

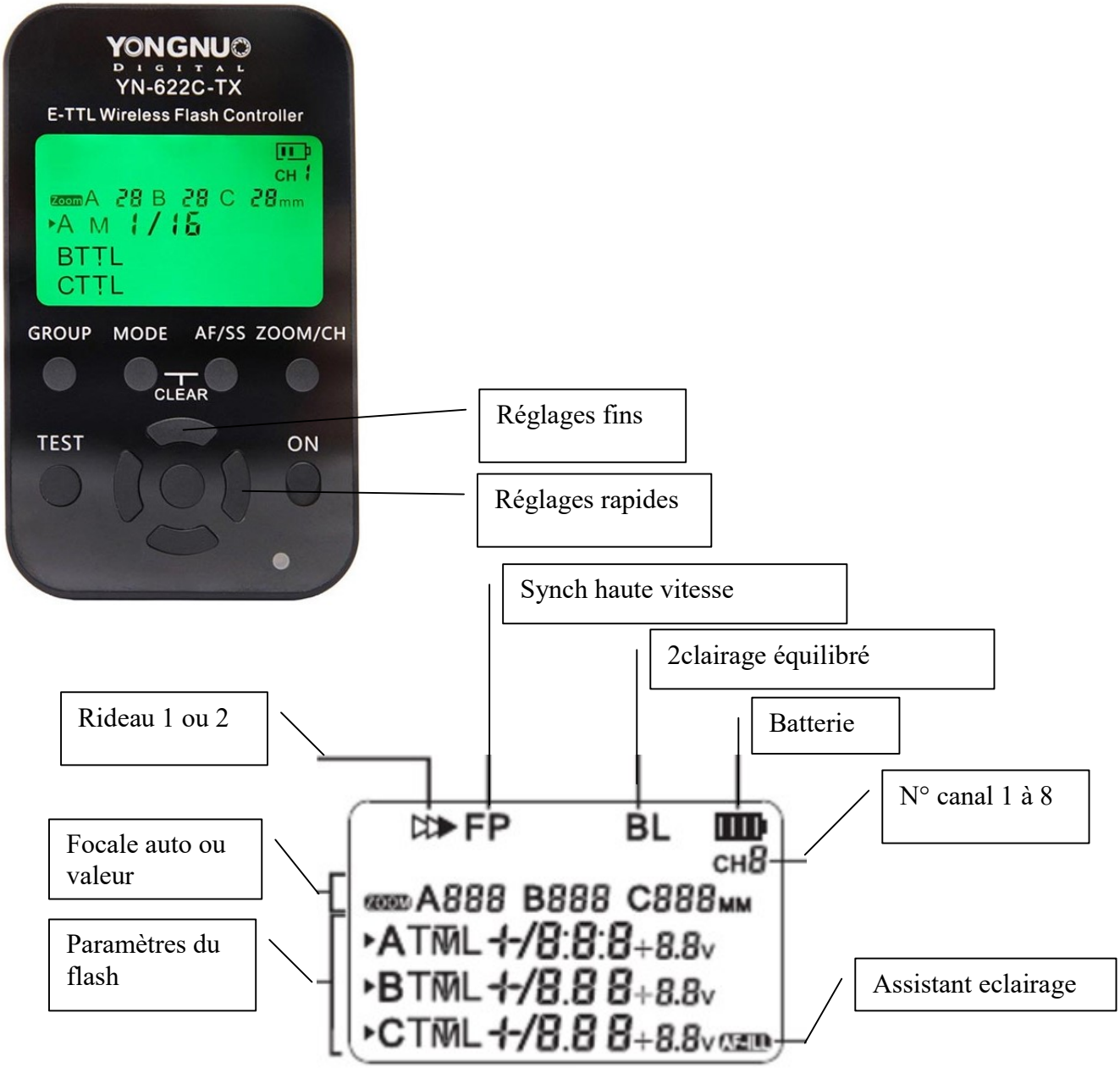

- Déclencheur mode auto :
  - Allumer l’émetteur, puis le récepteur et le flash
  - Sélectionner X (groupe A, B, C) TTL
  - Avec les touches droite et gauche de la croix on peut sélectionner de -3 à +3 Ev par pas de 1 EV
  - Avec les touches haut et bas on passe de -3 à + 3 Ev par pas de 0.3 Ev
  - La vitesse de l’appareil doit être réglé entre 1/60 et 1/250
  - Au déclenchement, le flash s’illumine.
- Déclencheur mode manuel :

N'oublions pas que des réglages standards permettent en général de faire une bonne photo, mais un "petit quelque-chose de plus" est souvent nécessaire pour réussir une très belle photo.

Fiche Technique #10 c

- Allumer l'émetteur, puis le récepteur et le flash
- Sélectionner X (groupe A, B ou C) M 1/xx (réglages rapides)
- Avec les touches droite et gauche de la croix on peut sélectionner de 1/1 à 1/128
- Avec les touches haut et bas on passe de 0.3 à 0.7 EV
- Faire la photo

-

Mode opératoire déclenchement N#3

- xxx
-

Mode opératoire réglage puissance du flash Nikon

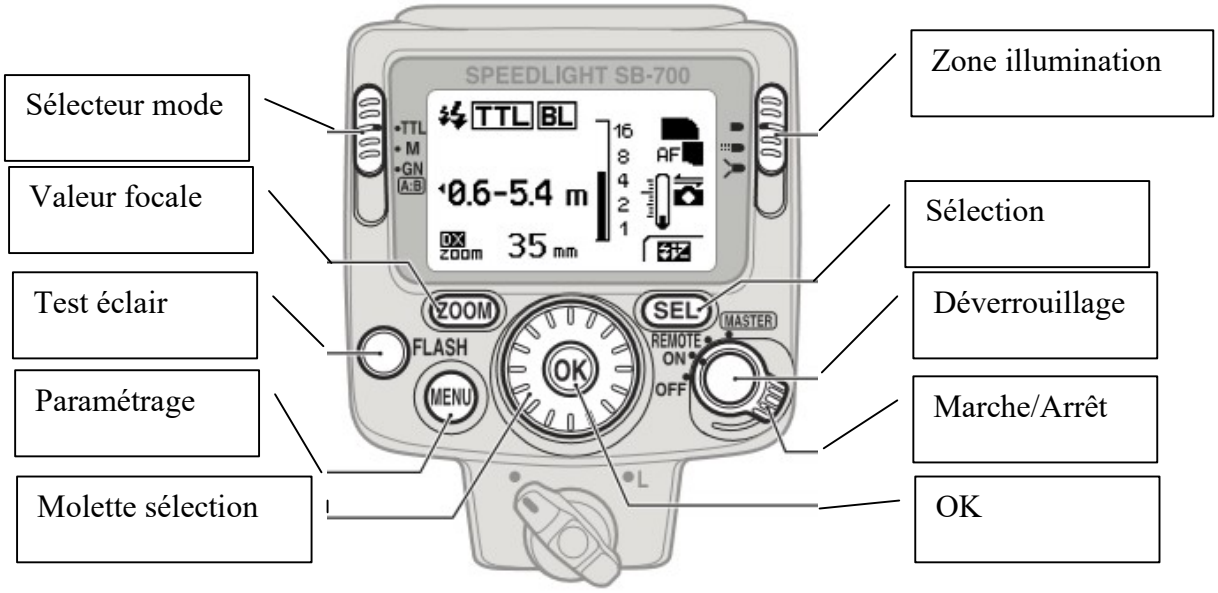

- Paramétrage flash (SB700) :
  - Menu

M	**Correction du flash par incrément en mode flash manuel** (C-9) Réglage de la correction du flash par incrément de M1/1 et de M1/2 en mode flash manuel
1/3 EV ▶ 1 EV	1/3 EV : Correction par incrément de 1/3 **1 EV: Correction par incrément de 1**

-

- Paramétrage réflex :
  - Sélectionner le mode du flash

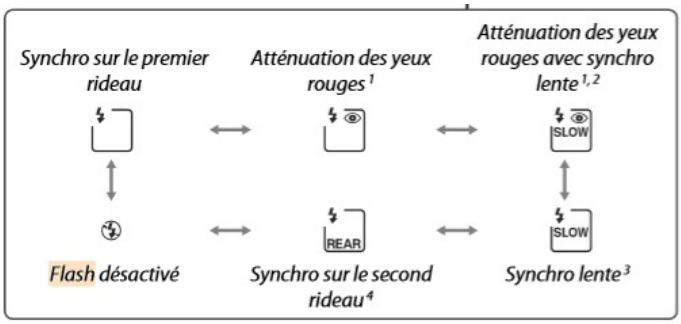

N'oublions pas que des réglages standards permettent en général de faire une bonne photo, mais un "petit quelque-chose de plus" est souvent nécessaire pour réussir une très belle photo.

- Sélectionner la puissance du flash
  On peut modifier la puissance du flash de -3 IL a +1 IL (D500) par incrément de 1/3 IL

- Flash mode auto :
  - En appuyant sur la touche 'SEL' du flash on peut sélectionner de -3.0 EV à +3EV par pas de 1EV ou 0.3 EV en fonction du paramétrage et en utilisant la molette. On peut aussi modifier la puissance en passant par le menu de l'appareil
  - La focale de l'objectif ainsi que la portée de l'éclair sont affichées.
  - Reste à appuyer sur le déclencheur.

- Flash en manuel :
  - Mode sur M
  - On appuie sur 'SEL' et en fonction du sens de rotation de la molette on augmente ou diminue, l'intensité du flash, par +1/3 ou -1/3

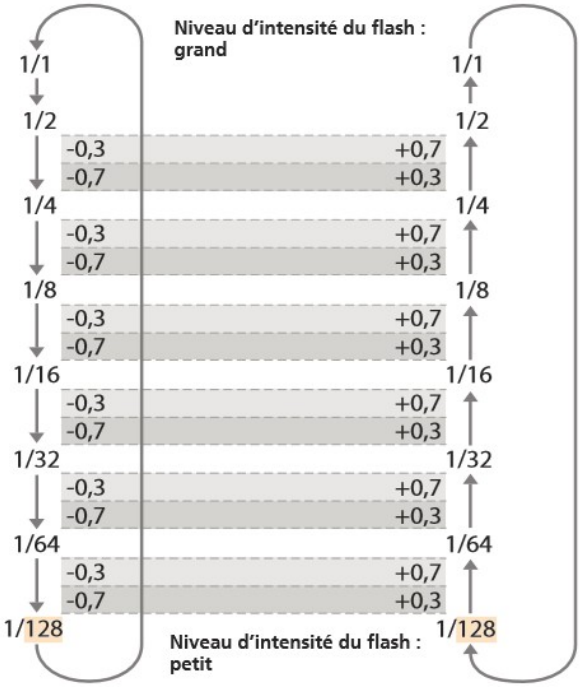

Durée du flash

1/1042 sec. pour l'intensité M1/1 (maximale)
1/1136 sec. pour l'intensité M1/2
1/2857 sec. pour l'intensité M1/4
1/5714 sec. pour l'intensité M1/8
1/10000 sec. pour l'intensité M1/16
1/18182 sec. pour l'intensité M1/32
1/25000 sec. pour l'intensité M1/64
1/40000 sec. pour l'intensité M1/128

- La focale de l'objectif ainsi que la portée maxi de l'éclair sont affichées.
- Reste à appuyer sur le déclencheur.

N'oublions pas que des réglages standards permettent en général de faire une bonne photo, mais un "petit quelque-chose de plus" est souvent nécessaire pour réussir une très belle photo.